배관 차단장치의 구조적 안정성 검증 용역
< 1000A >

연구책임자	서명
성명: 윤준용 소속: 한양대학교 공학대학 기계공학과 직위: 교수	
성명: 손영우 소속: 한국건설관리공사 산업기계설비기술사	

한양대학교

◆ 연구 목표

- 배관 차단장치의 구조적 안정성 평가

◆ 연구 수행 내용

- 배관 차단장치 3D 모델링
  - 구조해석 진행 전, 모델링 상용 프로그램인 ANSYS Spaceclaim을 사용하여 배관 차단장치를 3차원 형상으로 구현하는 작업

- 배관 차단장치 구조해석
  - 구조해석 상용 프로그램인 ANSYS Static Structural을 사용하여 하중에 따른 배관 차단장치의 변형 및 응력 계산

❖ 배관 차단장치 구조해석을 위한 형상 및 재료는 000에서 제공한 도면(5%의 진원도)을 활용함.
❖ 본 해석은 각 요소(component)의 평균 응력을 기반으로 안정성 평가를 진행함.
❖ 본 해석의 평가는 서지압력(surge pressure) 또는 수격 현상(water hammer) 등의 이상 하중(unusual load)과 도면에 포함되지 않은 외적인 사항은 고려하지 않음.

◆ 해석 조건

- Partial Structural Analysis in Steady State
  - coupled with other parts for numerical efficiency and accuracy

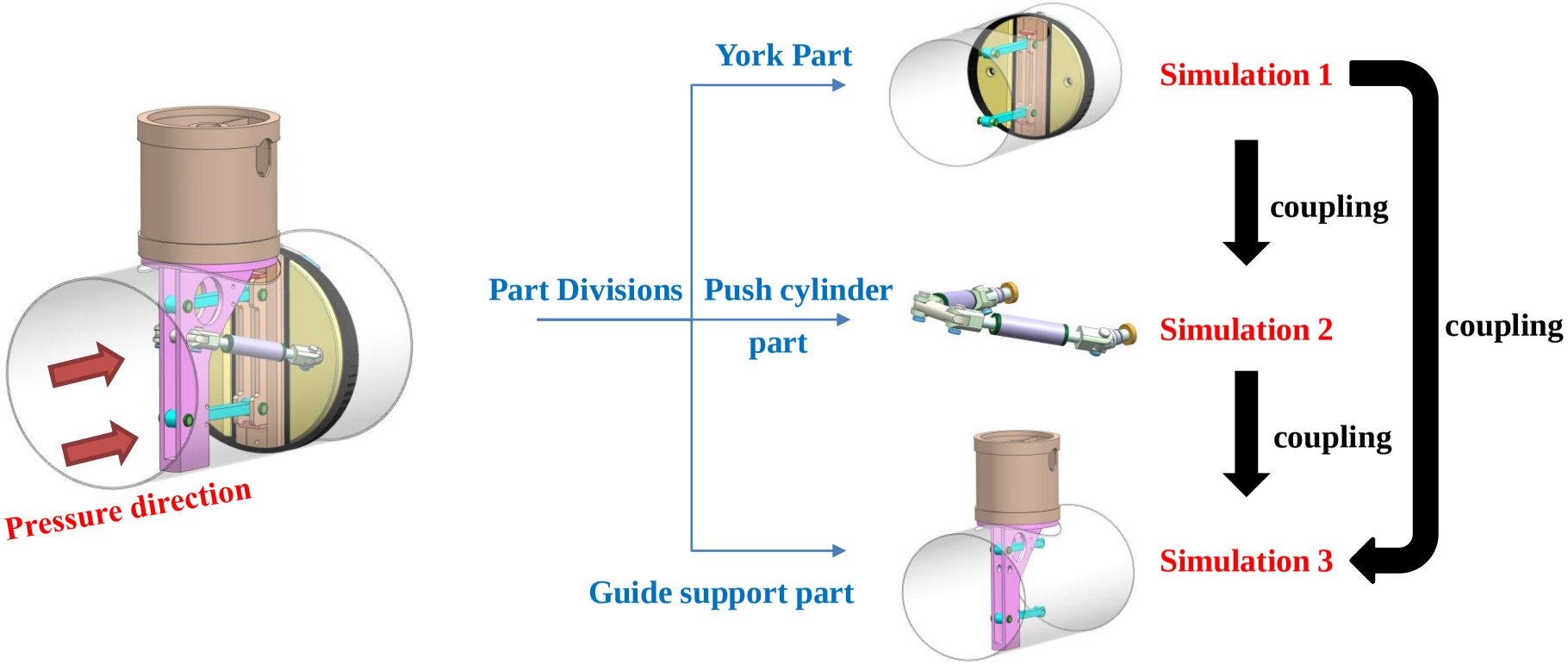

Fig. 1 Schematic diagram of numerical analysis procedure

◆ 해석 조건

- York part
  - Components

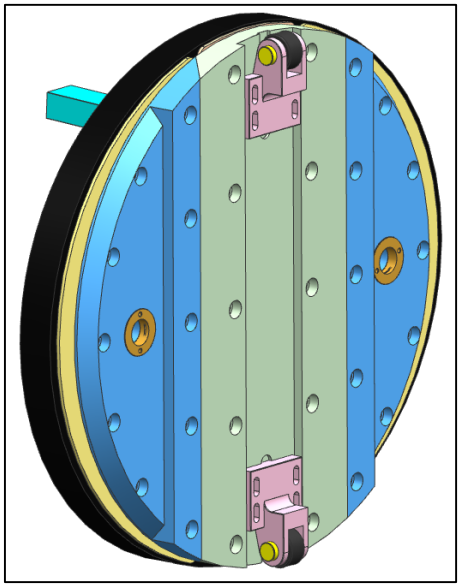

Fig. 2 York part

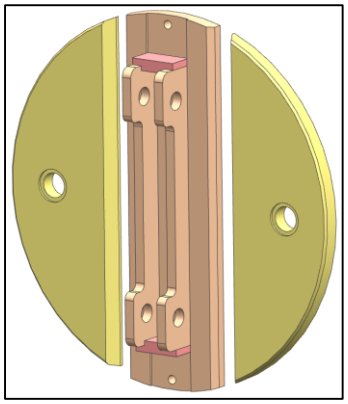

Fig. 3 Element plate

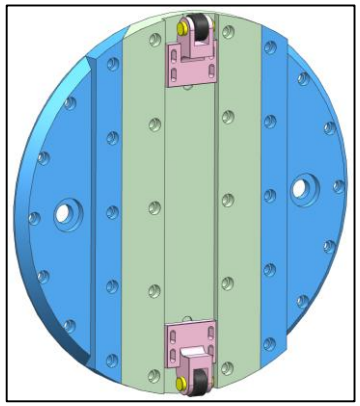

Fig. 4 York & Roller

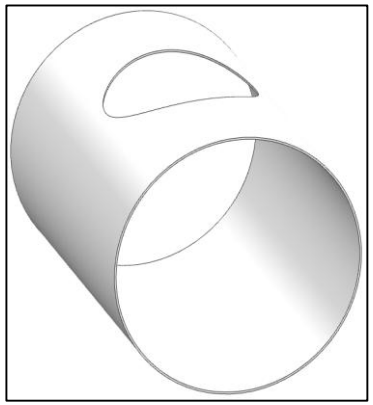

Fig. 5 Pipe

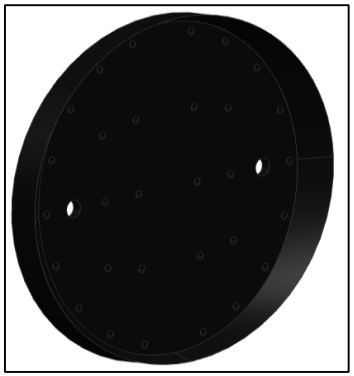

Fig. 6 Element

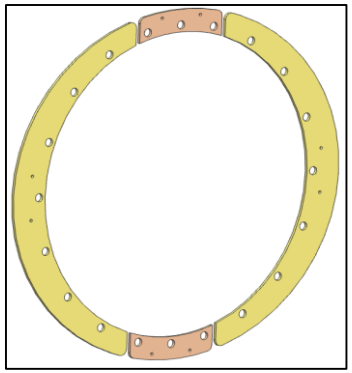

Fig. 7 York bracket

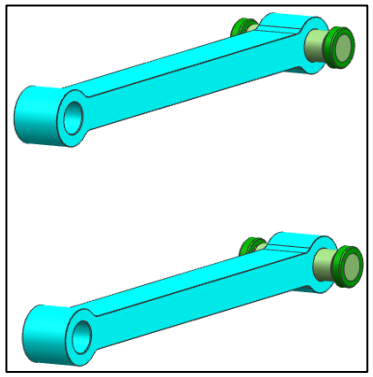

Fig. 8 Link & Link Pin

◆ 해석 조건

- York part
  - Material properties of York part components

Part	Material	Density (kg/m^3)	Young`s modulus(MPa)	Yield stress (MPa)	Tensile stress (MPa)	Poisson`s ratio
Element plate	A537 CL1	7820	210000	345	553	0.3
Link pin	S45C	7820	210000	490	686	0.3
Link	S45C	7820	210000	490	686	0.3
Yoke	A537 CL2	7820	210000	380	585	0.3
Element	RUBBER		70			0.49
York bracket	SS275	7820	210000	275	480	0.3

◆ 해석 조건

- Push cylinder part
  - Components

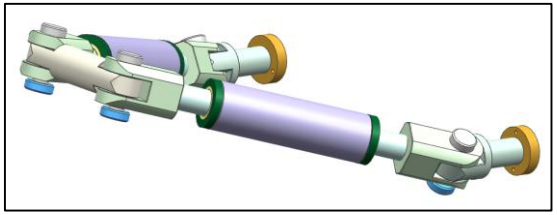

Fig. 14 Push part

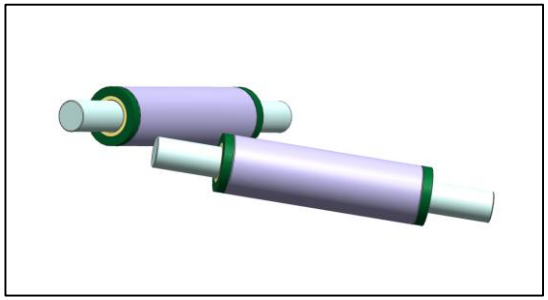

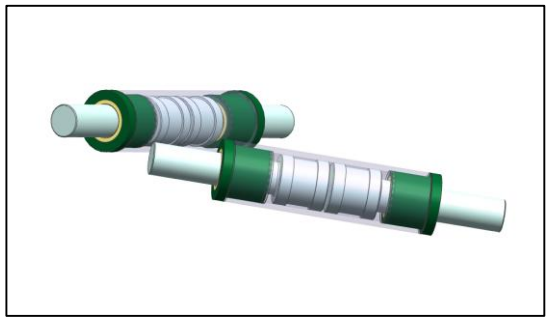

Fig. 15 Main push & Support Push

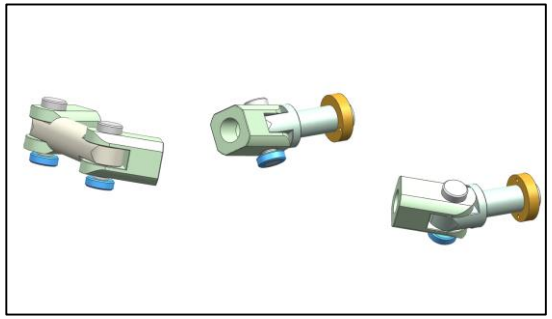

Fig. 16 Pin & Adapter & Cover

◆ 해석 조건

- Push cylinder part
  - Material properties of Push part components

Part	Material	Density (kg/m^3)	Young`s modulus(MPa)	Yield stress (MPa)	Tensile stress (MPa)	Poisson`s ratio
Push rod	S45C	7820	210000	490	686	0.3
Cover	S45C	7820	210000	490	686	0.3
Adapter	S45C	7820	210000	490	686	0.3
Pin	S45C	7820	210000	490	686	0.3

◆ 해석 조건

- Guide support part
  - Components

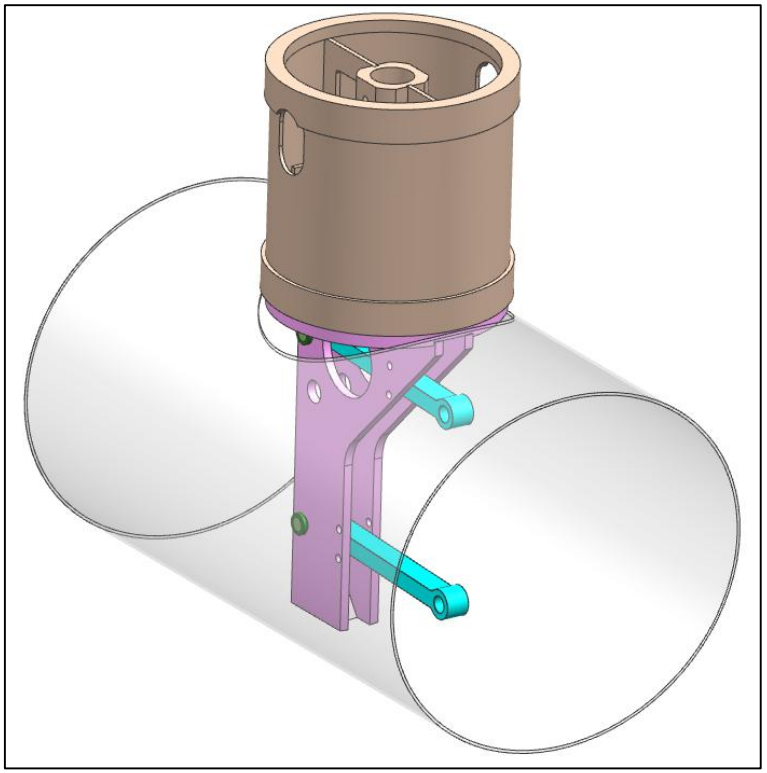

Fig. 20 Guide support part

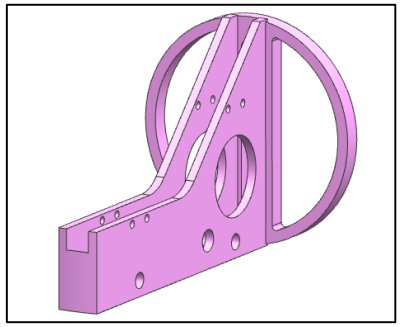

Fig. 21 Guide support

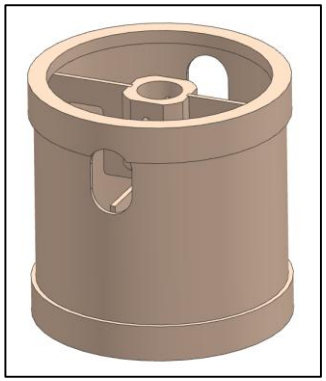

Fig. 22 Circular guide

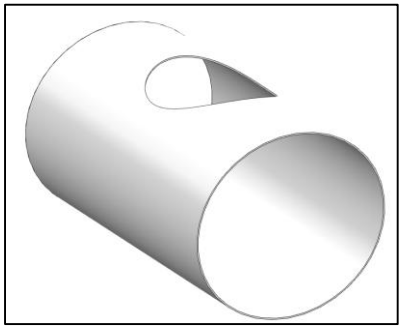

Fig. 23 Pipe

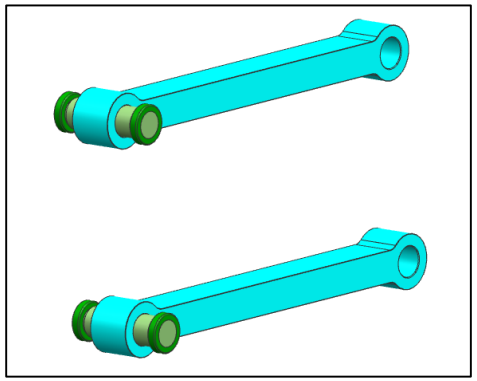

Fig. 24 Link & Pin

◆ 해석 조건

- Guide support part
  - Material properties of Guide support part components

Part	Material	Density (kg/m^3)	Young`s modulus (MPa)	Yield stress (MPa)	Tensile stress (MPa)	Poisson`s ratio
Guide support	SS275	7820	210000	275	480	0.3
Circular guide	SS275	7820	210000	275	480	0.3
Link	S45C	7820	210000	490	686	0.3
Pin	S45C	7820	210000	490	686	0.3

◆ 1000A

- Yoke part

Part		Avg. Stress (MPa)	Max. Total Deformation (mm)
Element plate	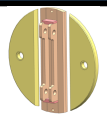	44.24	8.33
Link and Pin		115.13	1.19
Element		44.24	9.10
Yoke	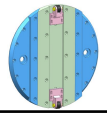	102.96	8.92
Yoke bracket	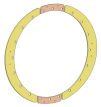	187.9	8.94

◆ 1000A

- Push cylinder part

Part		Avg. Stress (MPa)	Max. Total Deformation (mm)
Push rod	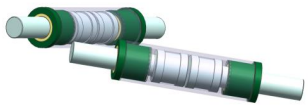	0.34	11.44
Pin & Adapter		0.49	13.29

◆ 1000A

- Guide support part

Part		Avg. Stress (MPa)	Max. Total Deformation (mm)
Guide support	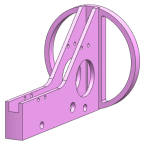	12.9	1.05
Circular guide	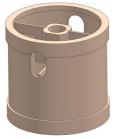	16.1	1.15
Link & Pin	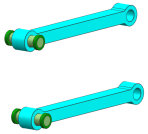	120.19	1.64

◆ 구조해석을 통한 1000A 배관 차단장치의 안정성 분석

- 구조해석 결과, 안정성 평가에 대한 결론은 다음과 같다.

① 각 요소의 평균 응력은 재료의 항복강도 이하로 계산됨.

② Yoke part의 경우, $15kgf/cm^2$ 압력 조건에서 유체 차단이 가능함을 확인함.

- Yoke part가 이상적인 범위 내에서 변형되고 응력 분포가 균일하다
- Rubber와 배관 내벽은 장치 작동 중에 밀착되어 효과적인 밀봉을 보장함

③ Push cylinder part의 경우, $15kgf/cm^2$ 압력 조건에서도 Push cylinder 사이의 간극이 존재하는 것을 확인함.

- Push cylinder 내부의 모든 부품에 간섭이나 과도한 변형이 없음
- 안전 여유가 높고 반복 운전 시 안정성 확보함

④ Guide support part의 경우, $15kgf/cm^2$ 압력 조건에서 Yoke part와 Push cylinder part를 안정적으로 지지하여 배관 차단장치의 정상적인 운전을 확보함

- Guide support part내부의 각 부품에 경사와 오정렬이 나타나지 않아 효과적인 지지를 제공함